WING by VTS

Повітряна завіса

WING - це обладнання нового покоління, створене завдяки прагненню до досконалості форми і сучасного дизайну. Корпус повітряної завіси в стилі мінімалізму нагадує красиве, але бездоганне в своїй простоті крило планера. Характерні елементи у формі гранованого алмаза на бічній частині надають неповторну гармонію, підкреслюючи вишуканість ліній.

ISO 9001 BUREAU VERITAS Certification

CE

ErP Ready

WING
WING

Технічні параметри

WING W	WING E	WING C
ВОДЯНИЙ НАГРІВАЧ	**ЕЛЕКТРИЧНИЙ НАГРІВАЧ**	**БЕЗ НАГРІВАЧА**
ДІАПАЗОН ПОТУЖНОСТІ ОПАЛЕННЯ: **4 – 47 кВт**	ДІАПАЗОН ПОТУЖНОСТІ ОПАЛЕННЯ: **2 – 15 кВт**	МАКСИМАЛЬНА ВИТРАТА ПОВІТРЯ: **4 м**
ВИТРАТА ПОВІТРЯ: **1850-4400 м³/г**	ВИТРАТА ПОВІТРЯ: **1850-4500 м³/г**	ВИТРАТА ПОВІТРЯ: **1950-4600 м³/г**

200 W/E/C

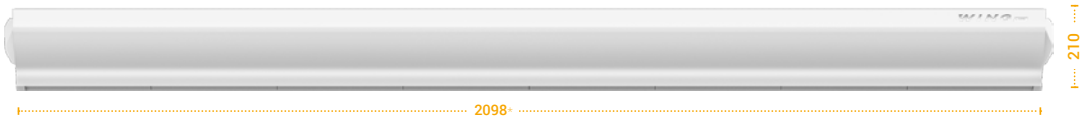

150 W/E/C

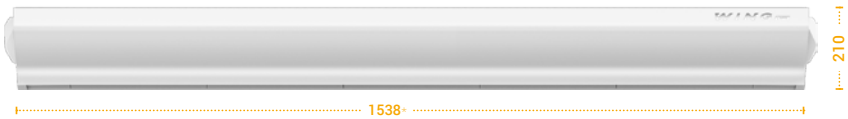

100 W/E/C

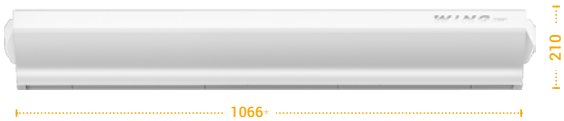

* - ширина без врахування бічних кришок

ДАЛЬНІСТЬ ПОВІТРЯНОГО ПОТОКУ

Дальність вертикального повітряного потоку
(максимальна висота монтажу)

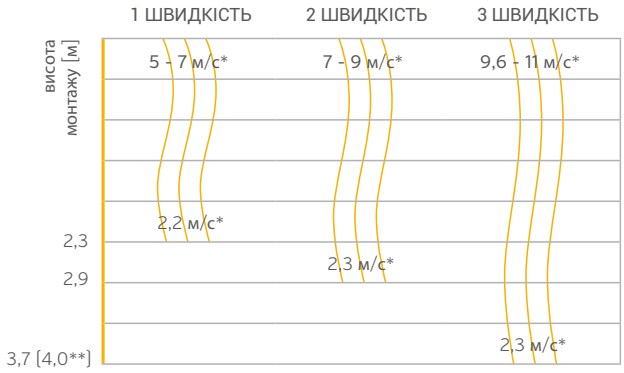

* - швидкість повітряного потоку [м/с]
** - завіса без нагрівача

Дальність горизонтального повітряного потоку
(для вертикального монтажу)

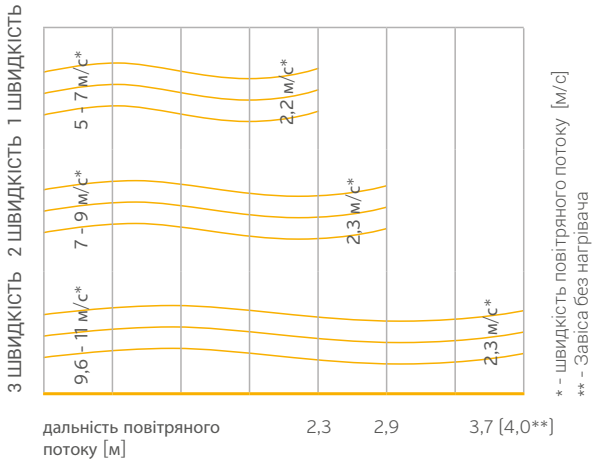

ТЕХНІЧНІ ПАРАМЕТРИ

Параметри	Одиниця	ВОДЯНА ПОВІТРЯНА ЗАВІСА			ЕЛЕКТРИЧНА ПОВІТРЯНА ЗАВІСА			ЗАВІСА БЕЗ НАГРІВАЧА		
		WING W100	WING W150	WING W200	WING E100	WING E150	WING E200	WING C100	WING C150	WING C200
№ артикула VTS		1-4-2801-0035	1-4-2801-0036	1-4-2801-0037	1-4-2801-0038	1-4-2801-0039	1-4-2801-0040	1-4-2801-0041	1-4-2801-0042	1-4-2801-0043
максимальна ширина дверей (один пристрій)	м	1	1,5	2	1	1,5	2	1	1,5	2
максимальна висота дверей (вертикальний потік повітря)**	м	3,7			3,7			4		
максимальна витратта повітря***	м³/г	1850	3100	4400	1850	3150	4500	1950	3200	4600
діапазон потужності нагріву*	кВт	4-17	10-32	17-47	2/6 або 4/6	4/12 або 8/12	6/15 або 9/15	-		
максимальна температура нагріву	°C	95	95	95	-			-		
максимальний робочий тиск	МПа	1,6	1,6	1,6	-			-		
об'єм води	дм³	1,6	2,6	3,6	-			-		
кількість рядів теплообмінника	шт.	2			-			-		
напруга живлення	В/фаз/Гц	~ 230/1/50			~230/1/50 для 2кВт ~400/3/50 для 2/4/6кВт	~400/3/50		~230/1/50		
потужність електричних нагрівальних приладів	кВт	-			2 і 4	4 і 8	6 і 9	-		
номінальний струм електронагрівача	А	-			3/6/ макс.9	6/11,3/ макс.17,3	8,5/12,9/ макс.21,4	-		
потужність двигуна (двигун змінного струму)	кВт	0,18	0,22	0,32	0,18	0,22	0,32	0,18	0,22	0,32
номінальний струм (двигун змінного струму)	А	1,3	1,8	2,4	1,3	1,8	2,4	1,3	1,8	2,4
потужність двигуна (ЕС двигун)	кВт	0,15	0,18	0,26	0,15	0,18	0,26	0,15	0,18	0,26
номінальний струм (ЕС двигун)	А	1,1	1,3	1,9	1,1	1,3	1,9	1,1	1,3	1,9
вага (без води)	кг	27	36	54	27,5	37	55	23	31	47
ступінь захисту	IP	21								

Швидкість вентилятора	Рівень шуму	WING W100-200			WING E100-200			WING C100-200		
		1м	1,5м	2м	1м	1,5м	2м	1м	1,5м	2м
III	дБ(А)***	59	61	61	59	61	61	62	63	63
II		47	48	48	47	48	48	49	49	50
I		44	44	46	44	44	46	47	46	47

* доступна потужність нагріву в управлінні: Wing E100 2/6 кВт або 4/6 кВт, для Wing E150 4/12кВт або 8/12кВт, для Wing E200 6/15 кВт або 9/15 кВт
** дальність повітряного потоку залежить від швидкості роботи завіси
*** умови вимірювання: напіввідкритий простір, горизонтальний монтаж на стіні, виміри на відстані 3 м від завіси

ЗАВІСИ З ВОДЯНИМ НАГРІВАЧЕМ - ПАРАМЕТРИ

WING W100 (ВОДЯНА ПОВІТРЯНА ЗАВІСА)

		Параметр T_z/T_p [°C]															
		90/70 [°C]				80/60 [°C]				70/50 [°C]				60/40 [°C]			
T_{p1}	Q_p [м³/г]	P_g [кВт]	T_{p2} [°C]	Q_w [м³/г]	Δp [кПа]	P_g [кВт]	T_{p2} [°C]	Q_w [м³/г]	Δp [кПа]	P_g [кВт]	T_{p2} [°C]	Q_w [м³/г]	Δp [кПа]	P_g [кВт]	T_{p2} [°C]	Q_w [м³/г]	Δp [кПа]
5	1850	17,7	32	0,78	0,5	14,75	28	0,65	0,4	11,6	22,8	0,51	0,2	8,0	17	0,35	0,1
	1350	15,0	35	0,66	0,4	12,50	30	0,55	0,3	9,8	24,4	0,43	0,2	5,4	16	0,23	0,1
	880	11,9	38	0,52	0,2	9,84	33	0,43	0,2	7,6	26,5	0,33	0,1	4,6	18	0,20	0,1
10	1850	16,2	35	0,72	0,4	13,32	31	0,59	0,3	10,2	25,8	0,45	0,2	5,0	18	0,22	0,1
	1350	13,8	38	0,61	0,3	11,28	33	0,50	0,2	8,5	27,2	0,37	0,1	4,6	19	0,20	0,1
	880	10,9	41	0,48	0,2	8,86	35	0,39	0,1	6,5	28,8	0,29	0,1	4,0	22	0,17	0,04
15	1850	14,9	39	0,66	0,4	11,90	34	0,52	0,2	8,7	28,7	0,38	0,1	4,3	22	0,19	0,04
	1350	12,6	41	0,56	0,3	10,06	36	0,44	0,2	7,2	29,7	0,32	0,1	3,9	23	0,17	0,04
	880	9,9	44	0,44	0,2	7,88	38	0,35	0,1	4,6	28,6	0,20	0,1	3,4	25	0,15	0,03
20	1850	13,5	42	0,59	0,3	10,47	37	0,46	0,2	7,0	31,3	0,31	0,1	3,5	26	0,15	0,03
	1350	11,4	44	0,50	0,2	8,83	38	0,90	0,1	4,7	29,7	0,20	0,1	3,2	27	0,14	0,03
	880	9,0	47	0,40	0,1	6,87	40	0,30	0,1	4,0	31,9	0,18	0,04	2,8	28	0,12	0,02

WING W150 (ВОДЯНА ПОВІТРЯНА ЗАВІСА)

		Параметр T_z/T_p [°C]															
		90/70 [°C]				80/60 [°C]				70/50 [°C]				60/40 [°C]			
T_{p1}	Q_p [м³/г]	P_g [кВт]	T_{p2} [°C]	Q_w [м³/г]	Δp [кПа]	P_g [кВт]	T_{p2} [°C]	Q_w [м³/г]	Δp [кПа]	P_g [кВт]	T_{p2} [°C]	Q_w [м³/г]	Δp [кПа]	P_g [кВт]	T_{p2} [°C]	Q_w [м³/г]	Δp [кПа]
5	3100	31,7	34	1,40	2,1	26,9	30	1,18	1,6	22,0	25	0,97	1,2	17,0	20	0,74	0,8
	2050	26,5	37	1,17	1,5	22,5	32	0,99	1,2	18,5	27	0,81	0,9	14,2	22	0,62	0,6
	1420	21,6	40	0,95	1,1	18,3	35	0,81	0,8	15,0	30	0,66	0,6	11,5	24	0,50	0,4
10	3100	29,3	37	1,29	1,8	24,5	33	1,08	1,4	19,6	28	0,86	1,0	14,5	23	0,64	0,6
	2050	24,5	40	1,08	1,3	20,5	35	0,90	1,0	16,5	30	0,72	0,7	12,1	25	0,53	0,4
	1420	19,9	43	0,88	0,9	16,7	38	0,73	0,7	13,4	32	0,59	0,5	9,8	26	0,43	0,3
15	3100	26,9	40	1,19	1,6	22,1	36	0,97	1,2	17,3	31	0,76	0,8	12,1	26	0,53	0,4
	2050	22,5	43	0,99	1,2	18,5	38	0,82	0,8	14,4	33	0,63	0,6	10,0	27	0,44	0,3
	1420	18,3	46	0,81	0,8	15,1	41	0,66	0,6	11,7	35	0,51	0,4	8,0	29	0,35	0,2
20	3100	24,5	44	1,08	1,3	19,8	39	0,87	0,9	14,9	34	0,65	0,6	9,5	29	0,41	0,3
	2050	20,5	46	0,91	1,0	16,6	41	0,73	0,7	12,4	36	0,54	0,4	7,7	30	0,34	0,2
	1420	16,7	49	0,74	0,7	13,5	43	0,59	0,5	10,1	37	0,44	0,3	4,8	28	0,21	0,1

WING W200 (ВОДЯНА ПОВІТРЯНА ЗАВІСА)

		Параметр T_z/T_p [°C]															
		90/70 [°C]				80/60 [°C]				70/50 [°C]				60/40 [°C]			
T_{p1}	Q_p [м³/г]	P_g [кВт]	T_{p2} [°C]	Q_w [м³/г]	Δp [кПа]	P_g [кВт]	T_{p2} [°C]	Q_w [м³/г]	Δp [кПа]	P_g [кВт]	T_{p2} [°C]	Q_w [м³/г]	Δp [кПа]	P_g [кВт]	T_{p2} [°C]	Q_w [м³/г]	Δp [кПа]
5	4400	46,9	35	2,04	5,6	39,4	30	1,73	4,3	32,6	26	1,43	3,2	25,7	21	1,12	2,2
	3150	40,9	37	1,81	4,5	35,0	32	1,54	3,5	28,9	27	1,27	2,6	22,8	23	1,00	1,8
	2050	34,0	40	1,50	3,2	29,0	35	1,28	2,5	24,1	30	1,05	1,9	19,0	24	0,83	1,3
10	4400	42,7	38	1,89	4,9	36,0	34	1,58	3,7	29,2	29	1,28	2,6	22,3	25	0,97	1,7
	3150	37,9	40	1,67	3,9	31,9	35	1,41	3,0	25,9	30	1,14	2,1	19,8	26	0,86	1,4
	2050	31,4	43	1,39	2,8	26,5	38	1,17	2,2	21,6	33	0,95	1,6	16,4	27	0,72	1,0
15	4400	39,3	41	1,73	4,2	32,6	37	1,43	3,1	25,8	32	1,13	2,1	18,9	28	0,82	1,3
	3150	34,8	43	1,54	3,4	28,9	38	1,27	2,5	22,9	33	1,01	1,7	16,7	28	0,73	1,0
	2050	28,9	46	1,28	2,4	24,0	41	1,06	1,8	19,1	35	0,84	1,2	13,9	30	0,61	0,7
20	4400	35,9	44	1,59	3,6	29,3	40	1,29	2,6	22,5	35	0,99	1,7	15,4	30	0,67	0,9
	3150	31,9	46	1,41	2,9	26,0	41	1,14	2,1	20,0	36	0,87	1,4	13,7	31	0,60	0,7
	2050	26,4	49	1,17	2,1	21,6	43	0,95	1,5	16,6	38	0,73	1,0	11,3	32	0,49	0,5

ЗАВІСИ БЕЗ НАГРІВАЧА - ПАРАМЕТРИ

WING C100, C150, C200 (ЗАВІСИ БЕЗ НАГРІВАЧА)

Параметр	WING C100			WING C150			WING C200		
Швидкість вентилятора	III	II	I	III	II	I	III	II	I
Qp [м³/г]	1950	1500	1050	3200	2250	1500	4600	3400	2340
[дБ(А)]*	67	57	47	68	57	46	68	59	47

* Умови вимірювання: напіввідкритий простір, горизонтальний монтаж на стіні, виміри на відстані 3 м від завіси

ПОЗНАЧЕННЯ

T_z - температура води на вході
T_p - температура води на виході
T_{p1} - температура повітря на вході
T_{p2} - температура повітря на виході
P_g - теплопотужність пристрою
Q_p - повітряний потік
Q_w - витрата води
Δp - падіння тиску в теплообміннику

ЗАВІСИ З ЕЛЕКТРИЧНИМ НАГРІВАЧЕМ - ПАРАМЕТРИ

WING E100 (ЕЛЕКТРИЧНА ПОВІТРЯНА ЗАВІСА)

T_{p1}	Q_p [м³/г]	P_g* [кВт]	T_{p2} [°C]
5	1850	2/4/6	8/11/15
	1400	2/4/6	9/12/16
	920	2/4/6	11/16/21
10	1850	2/4/6	13/16/20
	1400	2/4/6	14/17/21
	920	2/4/6	16/21/26
15	1850	2/4/6	18/21/25
	1400	2/4/6	19/22/26
	920	2/4/6	21/26/31
20	1850	2/4/6	23/26/30
	1400	2/4/6	24/27/31
	920	2/4/6	26/31/36

WING E150 (ЕЛЕКТРИЧНА ПОВІТРЯНА ЗАВІСА)

T_{p1}	Q_p [м³/г]	P_g* [кВт]	T_{p2} [°C]
5	3150	4/8/12	9/12/15
	2050	4/8/12	10/14/19
	1450	4/8/12	13/19/26
10	3150	4/8/12	14/17/20
	2050	4/8/12	15/19/24
	1450	4/8/12	18/24/31
15	3150	4/8/12	19/22/25
	2050	4/8/12	20/24/29
	1450	4/8/12	23/29/36
20	3150	4/8/12	24/27/30
	2050	4/8/12	25/29/34
	1450	4/8/12	28/34/41

WING E200 (ЕЛЕКТРИЧНА ПОВІТРЯНА ЗАВІСА)

T_{p1}	Q_p [м³/г]	P_g* [кВт]	T_{p2} [°C]
5	4500	6/9/15	9/10/14
	3200	6/9/15	10/12/16
	2150	6/9/15	12/15/21
10	4500	6/9/15	14/15/19
	3200	6/9/15	15/17/21
	2150	6/9/15	17/20/26
15	4500	6/9/15	19/20/24
	3200	6/9/15	20/22/26
	2150	6/9/15	22/25/31
20	4500	6/9/15	24/25/29
	3200	6/9/15	25/27/31
	2150	6/9/15	27/30/36

ПОЗНАЧЕННЯ

T_{p1} - температура повітря на вході
T_{p2} - температура повітря на виході
P_g - теплопотужність пристрою
Qp - повітряний потік

* Доступна теплова потужність в можливостях управління конфігурацією: Wing E100 2/6кВт або 4/6кВт, Wing E150 4/12кВт або 8/12кВт, Wing E200 6/15кВт або 9/15кВт

Аксесуари

Настінний контролер WING ДВИГУНИ ЗМІННОГО СТРУМУ		
№ артикулу VTS		1-4-0101-0438
джерело живлення	В/фаз/Гц	~230/1/50
допустиме навантаження	A	6(3)
діапазон налаштувань	°C	10...30
рівень захисту	IP	30

Настінний контролер HMI* ДВИГУНИ ЕС		
№ артикулу VTS		1-4-0101-0451
джерело живлення	В/фаз/Гц	~230/1/50
допустиме навантаження	A	1A для 230VAC 0,02A для 0-10V
діапазон налаштувань	°C	5...40
рівень захисту	IP	30

Клапан з сервоприводом		
№ артикулу VTS		1-2-1204-2019
джерело живлення	В/фаз/Гц	~230/1/50
відкриття/закриття час	хв	3/3
kvs	-	4,5
рівень захисту	IP	54

Дверний датчик (геркон)*	
№ артикулу VTS	1-4-0101-0454
зовнішній геркон, алюмінієвий корпус	

* доступні з серпня 2016

СХЕМА ЕЛЕКТРИЧНИХ З'ЄДНАНЬ - ПРИКЛАД

З двигуном ЕС

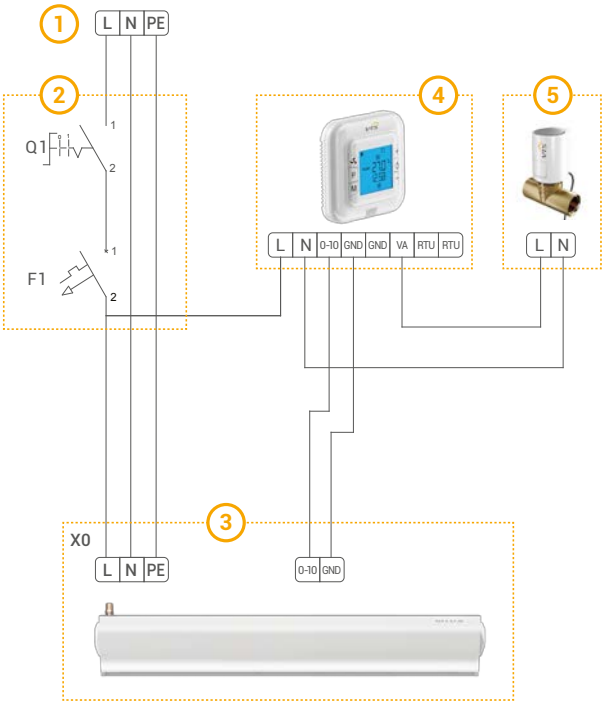

1. 230В/50Гц
2. Головний вимикач, запобіжники
3. WING W100/150/200
4. настінний контролер HMI
5. Клапан з сервоприводом

З двигуном змінного струму

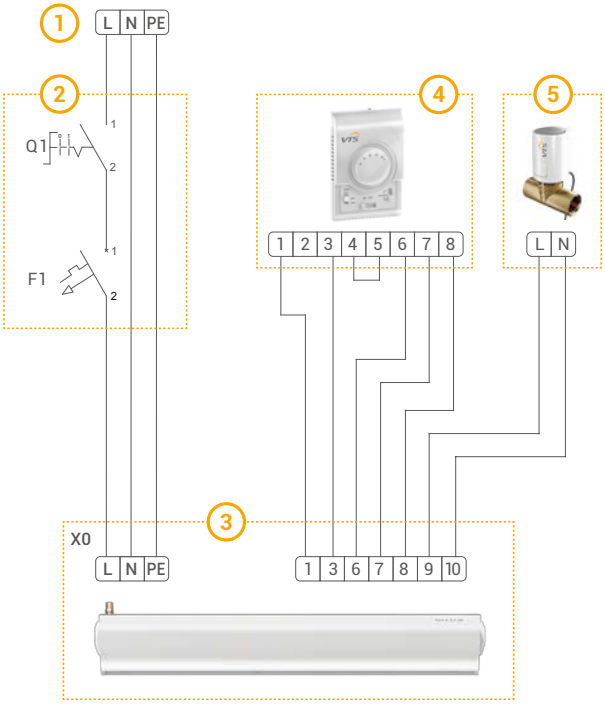

1. 230В/50Гц
2. Головний вимикач, запобіжники
3. WING W100/150/200
4. настінний контролер WING
5. Клапан з сервоприводом

Монтаж

Монтажні кріплення роблять монтаж швидким та легким.

Максимальна висота монтажу - 4 м.
Мінімальна дистанція від вхідного отвору до стелі - 30 см.

МОНТАЖНІ КРІПЛЕННЯ

МОНТАЖНІ ШПИЛЬКИ

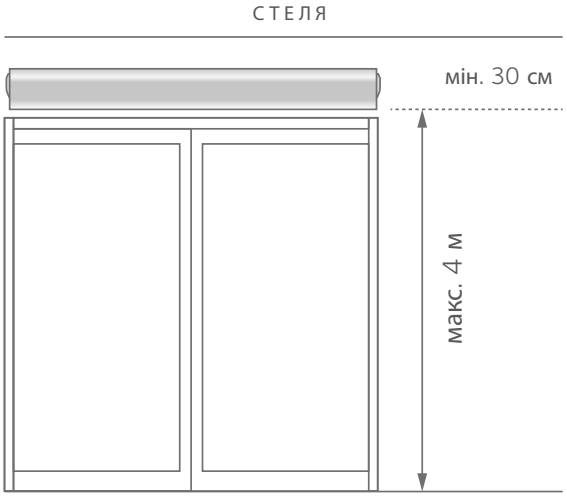

ШАБЛОН МОНТАЖУ

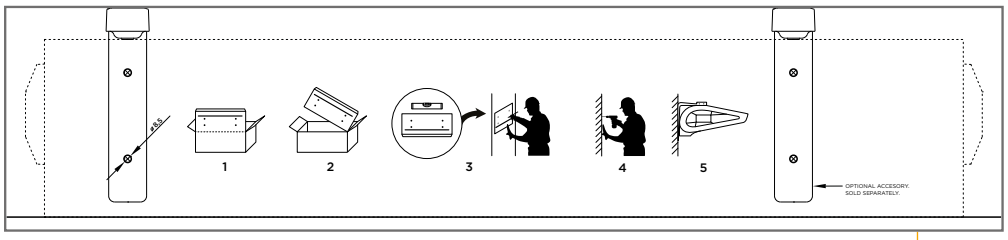

На кожну упаковку завіс WING нанесене зображення шаблону, що містить відстань між отворами і лінії вирівнювання. Все, що Вам потрібно зробити - вирізати шаблон з картону і можна монтувати пристрій.

ПРИКЛАД МОНТАЖУ

Повітряні завіси WING, як з електричним, так і з водяним нагрівачем можуть бути змонтовані як вертикально*, так і горизонтально. Завдяки тонкому дизайну, невисокому корпусу та розташуванню решітки забору повітря під нахилом завіса може встановлюватися в дуже обмеженому просторі над дверима без втрати продуктивності.

* WING W, WING C

ВАРІАНТИ МОНТАЖУ

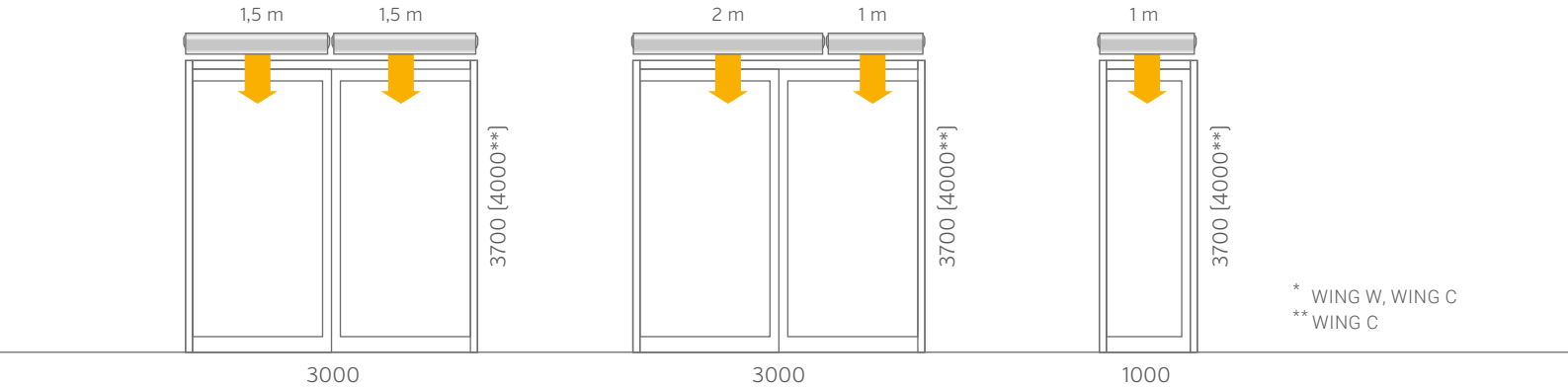

* WING W, WING C
** WING C

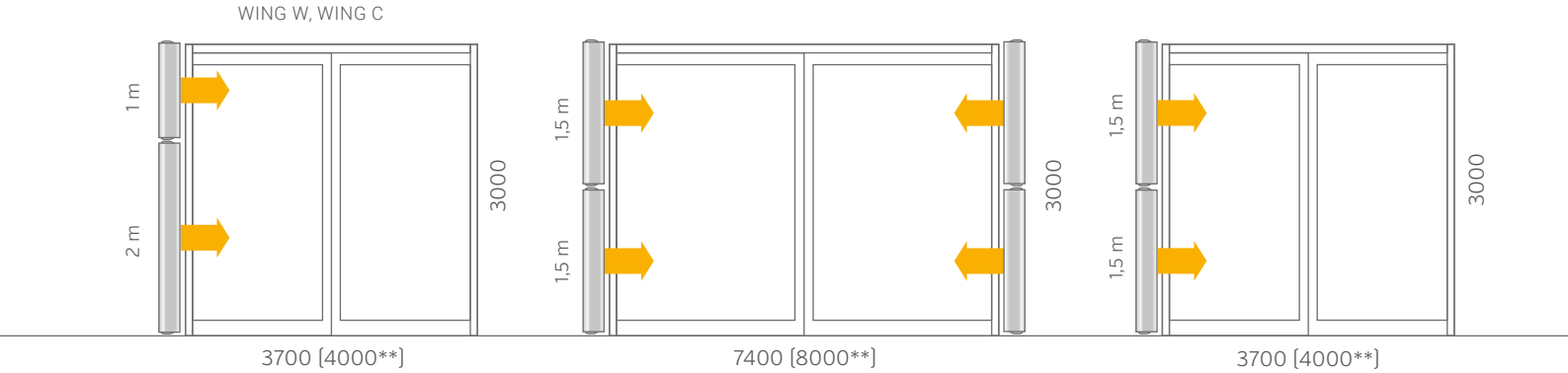

Завіса з двигуном EC

ЗБЕРЕЖЕННЯ ЕНЕРГІЇ

Висока енергоефективність двигунів EC у порівнянні із двигунами змінного струму забезпечує меншу витрату електроенергії, особливо у випадку роботи на мінімальній швидкості вентилятора. Менше падіння КПД при регулювання швидкості обертання двигуна.

Порівняння ефективності двигуна

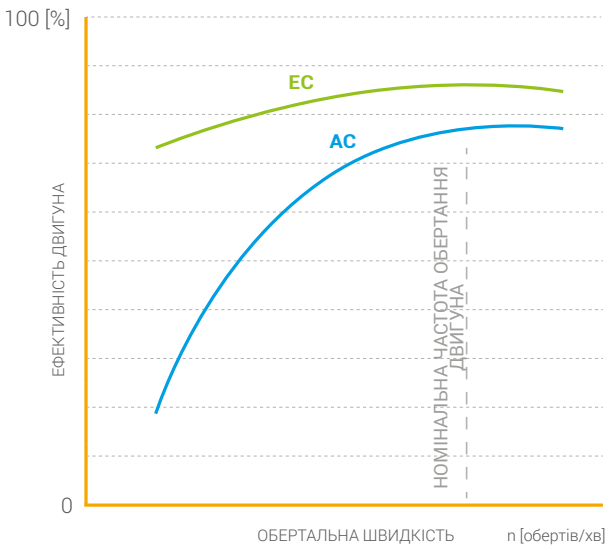

КОМФОРТ І ГНУЧКІСТЬ

Мікропроцесорний контролер завіси EC

- плавне регулювання ефективності вентилятора
- швидкий нагрів
- спільна робота з додатковим зовнішнім датчиком температури
- можливість роботи з дверним датчиком
- календар програмування роботи завіси (робочі та вихідні дні)
- робота з системами BMS

FAQ

1. ЯК ВСТАНОВИТИ ПОВІТРЯНУ ЗАВІСУ В ДВЕРЯХ?

Ширина потоку повітря на виході з повітряної завіси повинна бути більша або дорівнювати ширині дверей. З метою забезпечення ефективного захисту необхідно встановити такий режим роботи вентилятора, щоб, незалежно від висоти монтажу, швидкість повітря на рівні підлоги була не менше ніж 2 м/с.

2. ЯКІ ТИПИ ЗАВІС ДОСТУПНІ В ПРОПОЗИЦІЇ VTS?

VTS пропонує 1м, 1,5м, та 2м повітряні завіси. Всі розміри доступні з водяним теплообмінником (WING W), з електронагрівачем (WING E) та без функції нагріву (WING C).

3. ЧИ МОЖНА ВСТАНОВЛЮВАТИ ВСІ ТИПИ ЗАВІС ЯК ВЕРТИКАЛЬНО, ТАК І ГОРИЗОНТАЛЬНО?

Пристрій, незалежно від довжини, спроектований та сконструйований для установки двома способами: горизонтально (WING W / E / C) і вертикально (WING W / C). У разі вертикального монтажу можна встановити двигун вгору або вниз - це не вплине на стабільність. Зверніть увагу, що завіса з електричним нагрівом (WING E100-E200), як з двигуном змінного струму, так і з двигуном EC не підходять для вертикального монтажу.

4. НАВІЩО ТЕПЛООБІННИКУ ЛАМЕЛІ?

Використання ламелей збільшує площу теплообміну, яка безпосередньо впливає на підвищення ефективності теплопередачі в середовище.

5. ЧИ МОЖНА ВСТАНОВЛЮВАТИ ПОВІТРЯНУ ЗАВІСУ WING НА СТЕЛІ?

Повітряну завісу WING не можна встановлювати на підвісних стелях, так як це може обмежити потік повітря. Мінімальна відстань, яка має бути між пристроєм і стелею, становить 10 см.

6. ЯК РЕГУЛЮВАТИ ШВИДКІСТЬ ПОВІТРЯНОЇ ЗАВІСИ В ЗАЛЕЖНОСТІ ВІД ВИСОТИ МОНТАЖУ?

Кожна модель завіси WING має три ступені швидкості обертання вентилятора у разі використання настінного контроллера WING.

7. ЩО ТАКЕ ЗАВІСА БЕЗ НАГРІВАЧА?

WING C - це завіса без встановленного електричного або водяного нагрівача повітря. З практичного боку це означає, що температура повітря на виході дорівнює температурі повітря, яка надходить з навколишнього середовища.

8. ЯКУ ТЕМПЕРАТУРУ ПОВІТРЯ НА ВХОДІ МОЖНА БРАТИ ДЛЯ РОЗРАХУНКУ ТЕПЛОВОЇ ПОТУЖНОСТІ?

За основу береться температура конкретної робочої площі або заданого та встановленого значення температури іншими системами опалення.

9. ЧИ ЗДАТЕН НАСТІННИЙ КОНТРОЛЕР WING РЕГУЛЮВАТИ РІВЕНЬ ПОТУЖНОСТІ ОПАЛЕННЯ?

Так. Контролер обладнаний HEAT перемикачам, який дозволяє регулювати потужність нагріву для електричної повітряної завіси WING E. Для водяної завіси WING W, обладнаної клапаном, існує тільки можливість перемикання або відключення функції нагріву (пріоритет нагріву активний тільки тоді, коли перемикач знаходиться в положенні HEAT 1, якщо перемикач в іншому положенні, клапан не відкривається). Без використання теплового клапана з сервоприводом теплообмінник повітряної завіси матиме вільну циркуляцію потоку теплоносія та перемикач „HEAT" на настінному контроллері WING. Схема підключення повітряної завіси з водяним теплообмінником без клапану з сервоприводом приведена у п. 10 цього розділу.

10. ЧОМУ У ВИПАДКУ З ПОВІТРЯНОЮ ЗАВІСОЮ WING W З ВОДЯНИМ НАГРІВАЧЕМ НЕ РЕКОМЕНДОВАНО ПІДКЛЮЧЕННЯ КІНЦЕВОГО ВИМИКАЧА (ГЕРКОНА) РАЗОМ ІЗ КЛАПАНОМ З СЕРВОПРИВОДОМ?

При підключенні кінцевого датчика (геркона) не передбачене використання клапана з сервоприводом через збільшену інертність в системі, тобто необхідно врахувати час нагріву теплообмінника повітряної завіси, а також час, який потрібен на відкриття клапану.

11. ЯКИМ ЧИНОМ РОЗТАШОВАНА КЛЕМНА КОЛОДКА ПОВІТРЯНОЇ ЗАВІСИ WING?

Гумові заглушки знаходяться на правій стороні повітряної завіси, ззаду за двигуном. На наведеному малюнку вказано місце введення проводів: № 1 - введення проводів управління, № 2 - введення проводів живлення, № 3 - викидна решітка з боку двигуна.

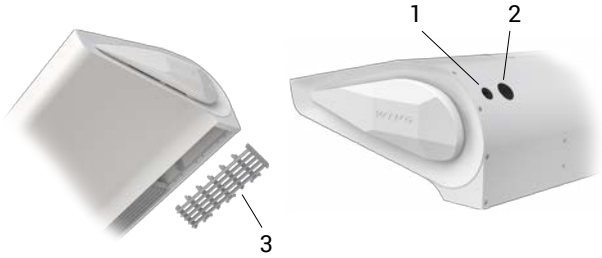

12. ЯКИЙ ДІАПАЗОН ПОТОКУ ПОВІТРЯ ДЛЯ ПОВІТРЯНИХ ЗАВІС WING?

Для завіс WING, оснащених електричним або водяним нагрівачем, максимальна дальність повітряного потоку 3,7 м. Для завіс без нагрівача максимальна дальність сягає 4 м.

13. ЧИ МОЖЛИВО ПІДКЛЮЧИТИ БУДЬ-ЯКУ КІЛЬКІСТЬ ЗАВІС ДО ОДНОГО НАСТІННОГО КОНТРОЛЛЕРА?

У зв'язку з можливим перевантаженням контактів настінний регулятор WING можна підключити тільки до однієї завіси WING. Для управління більшою кількістю повітряних завіс за допомогою одного настінного контроллера WING необхідно використовувати в електричному ланцюзі живлення завіс додатковий контактор. Для отримання більш детальної інформації необхідно звернутися в службу технічної підтримки VTS.

14. ЧИ МОЖНА ПІД'ЄДНУВАТИ ЙОГО ДО БУДЬ-ЯКОЇ КІЛЬКОСТІ ЗАВІС?

Контроллер HMI може використовуватися для живлення та контролю 4-х завіс WING.

15. В ЧОМУ РІЗНИЦЯ ВИКОРИСТАННЯ КЛАПАНА З СЕРВОПРИВОДОМ ДЛЯ VOLCANO ТА WING?

Різниці немає, VOLCANO та WING комплектуються однаковими клапанами з сервоприводом.

16. ЧИ МОЖНА ВСТАНОВЛЮВАТИ ЗАВІСИ У ГРУПАХ?

Так, можна встановлювати повітряні завіси групою, це дозволяє захистити дверний отвір будь-якої довжини (наприклад, 3 м, 3,5 м, 4 м, і т. д.)

17. ЯКІ ПЕРЕВАГИ ВИКОРИСТАННЯ ПОВІТРЯНИХ ЗАВІС?

Використовуючи повітряні завіси можна захистити будь-який простір від втрати теплого повітря і припливу холодного повітря в приміщення в зимовий період. Крім того, завіси захищають від розповсюдження забруднення, тобто димових газів, пилу, листя і т.д. Завіси також використовуються в літній період для захисту кондиціонованого приміщення від втрати холодного або припливу теплого повітря ззовні. У випадку, якщо функція нагріву не потрібна, необхідно використовувати завісу, яка створює тільки повітряний бар'єр, базований на повітряному струмені, який створюється вентилятором обладнання.

18. ЧИ МОЖНА ПІДКЛЮЧАТИ ДВЕРНИЙ ДАТЧИК, ЯКИЙ ПРОПОНУЄ VTS, ДО ВСІХ ТИПІВ ПОВІТРЯНИХ ЗАВІС WING?

Дверний датчик, який пропонує VTS, може працювати тільки з завісами з EC двигуном.

FAQ

19. ЯК ПРАВИЛЬНО ВСТАНОВИТИ ОБЛАДНАННЯ У ВЕРТИКАЛЬНОМУ ПОЛОЖЕННІ?

Для вертикального монтажу рекомендується використовувати гвинти M8x70. В залежності від типорозміру завіси використовуйте комплект із 2шт. або 3 шт. монтажних кріплень, які необхідно прикрутити болтами, використовуючи плоскі шайби та різьбоі втулки на верхній частині корпусу завіси. Необхідно дотримуватися мінімальної відстані - 10 см від рівня підлоги для забезпечення доступу до зливної пробки теплообмінника, а також доступу до клемної колодки.

20. ЧИ БУДУТЬ ТИХІШИМИ В РОБОТІ ПОВІТРЯНІ ЗАВІСИ ІЗ ЕС ДВИГУНОМ НІЖ ЗАВІСИ З ДВИГУНОМ ЗМІННОГО СТРУМУ?

Шум, який виникає при роботі повітряної завіси, майже у 100% випадків викликаний операційною роботою крильчатки вентилятора та потоком повітря, який проходить через обладнання. Сам двигун, незалежно від типу, виробляє дуже низький рівень шуму, який набагато менший в порівнянні з шумом від робочого колеса вентилятора. Тому, незалежно від типу використовуваного двигуна, рівень шуму не виражений і прийнятний до людського вуха.

21.ЯКА ВІДСТАНЬ МІЖ МОНТАЖНИМИ ОТВОРАМИ?

Тип повітряної завіси	W1 [мм]	W2 [мм]
WING 100	772	-
WING 150	507	772
WING 200	921	910

22. ЯКИЙ РОЗМІР УПАКОВАНОГО ОБЛАДНАННЯ?

Тип повітряної завіси	ДхШхВ [мм]
WING 100	1157 x 520 x 310
WING 150	1675 x 520 x 310
WING 200	2194 x 520 x 310

23. ЯК ЗАВІСИ WING РОЗМІЩЕНІ НА ПАЛЛЕТАХ?

Тип повітряної завіси	Тип паллети Розмір завіси [мм]	Кількість завіс на паллеті [шт.]
WING 100	1160x1040	10
WING 150	1680x1040	10
WING 200	2200x1040	8

WING